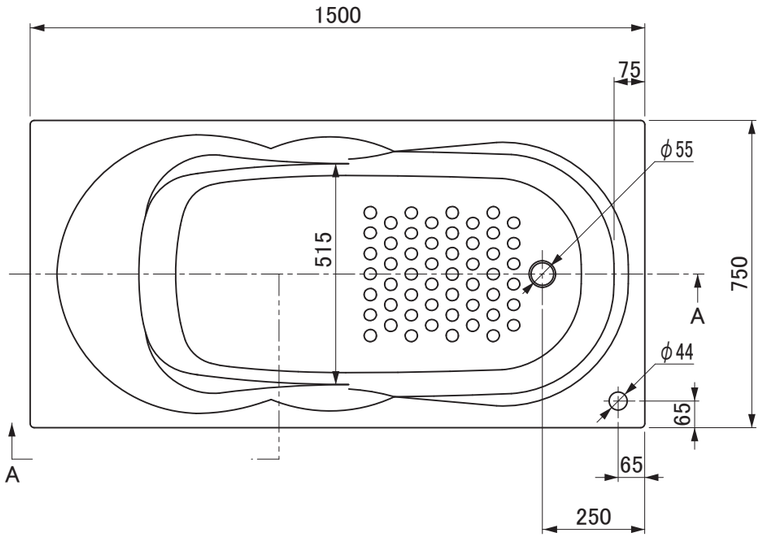

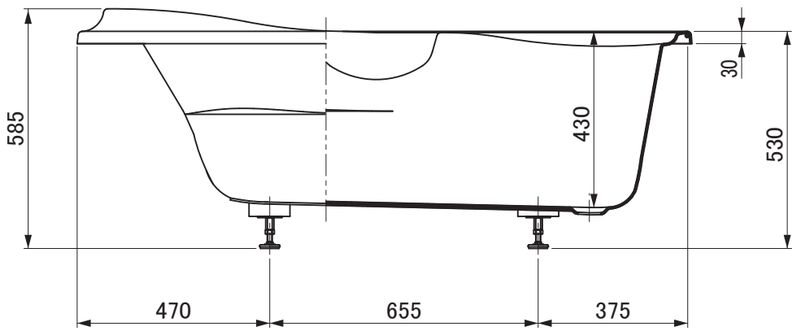

A-A

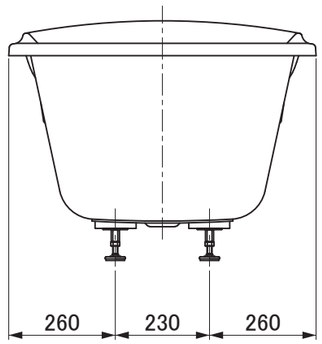

用途	一般住宅用(屋内用)
分類	デッキタイプ
オーバーフロー	なし
実容量	210L
本体重量	19.2kg
設置条件	間接排水方式です。必ず、排水ピットを設けてください。
特記事項	破損するおそれがありますので、60℃以上の熱湯を流さないでください。

セラトレーディング株式会社			単位 mm	名称 セラオリジナル バスタブ(1500サイズ)
製図 土山	検図 井田	日付 25.01.22	尺度 1 : 15	品番 CEY21540YV7
備考				図番 CEY21540YV7

A3