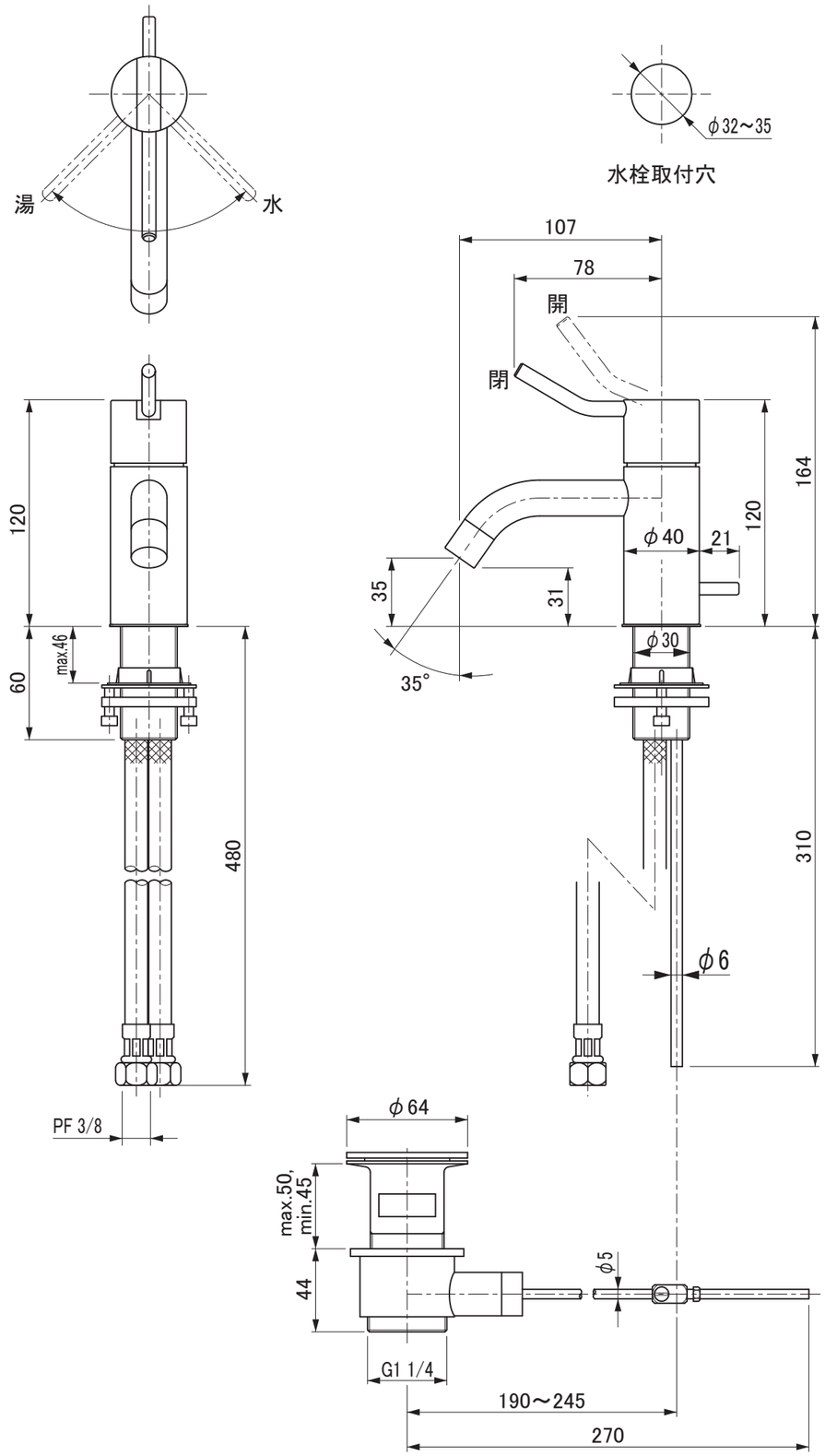

（注）：色番号はカタログを参照ください。
（注）：国産洗面器とのセットの場合は、国産の排水ヘッド部を別途準備してください。

用途		一般住宅用（屋内用）
給水圧力	最低必要水圧	0.1MPa（流動圧）
	最高水圧	0.5MPa（静水圧）
使用可能水質		水道水
使用環境温度		1～40℃ ※寒冷地仕様ではありません、凍結が予想される場合は凍結予防をしてください。
最高給湯温度		65℃ ※安全のため給湯温度は60℃以下でのご使用をおすすめします。
特記事項		（1）水圧は湯水ほぼ同圧、且つ湯圧が水圧より高くならないように設定してください。 （2）湯水を逆に配管しないでください。

セラトレーディング株式会社		単位 mm	名称 ボラ　湯水混合栓
製図 木場	検図 井田	日付 24.03.28	尺度 1：3
備考 （社）日本水道協会認証品			品番 VLHV3CDMA
			図番 VLHV3CDMA

A3